REVISIONSVERLAUF				
ZONE	REV.	BESCHREIBUNG	DATUM	GENEHMIGT
	1	erstellt	17.06.2014	

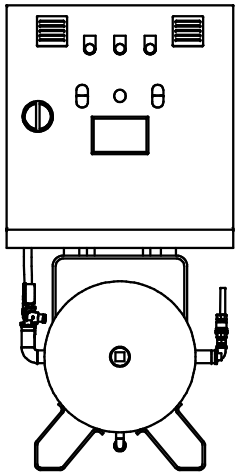

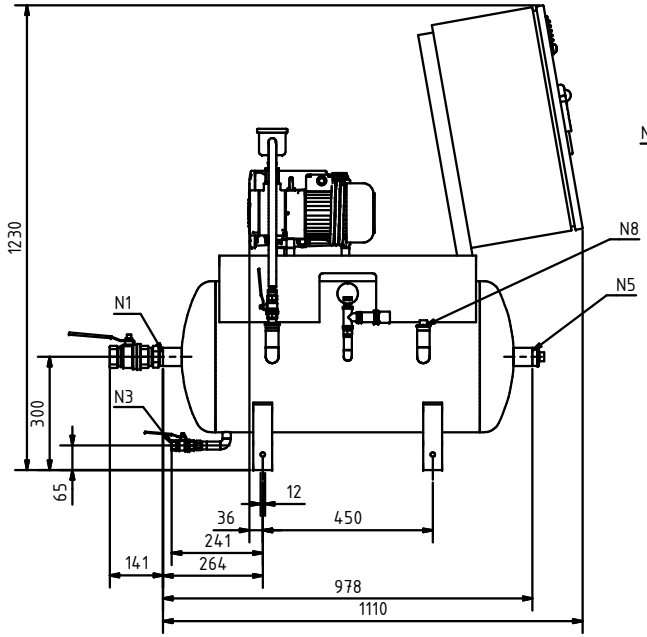

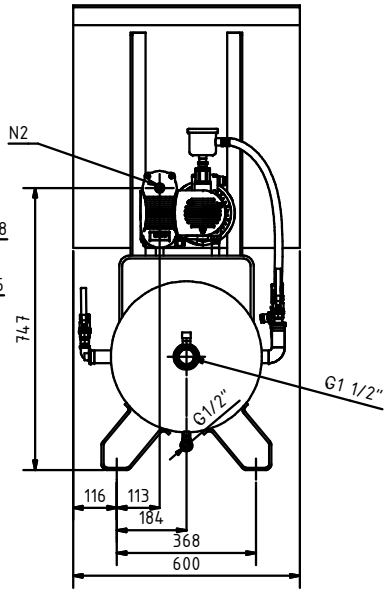

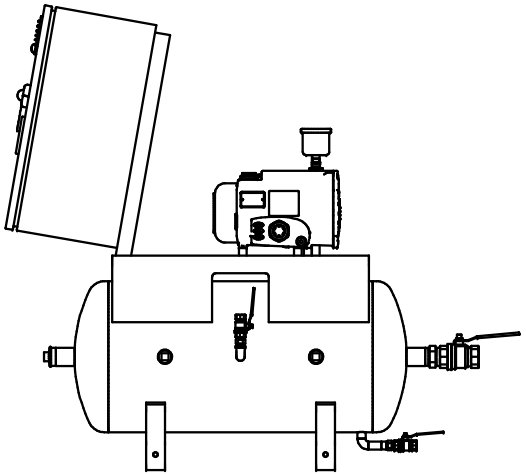

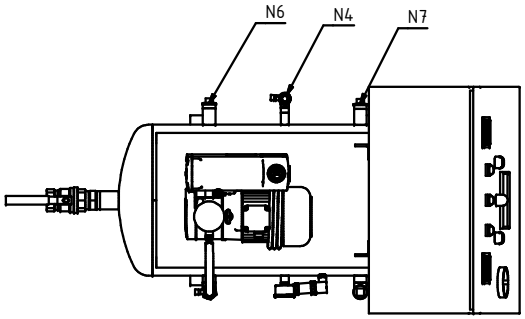

Stutzen Tabelle		
Stutzen	Beschreibung	Anschluss
N1	Einlass	G1 1/2"
N2	Auslass	G3/4"
N3	Drain	G1/2"
N4	Belüftung	G1/2"
N5	Zusatzstutzen	G1 1/2"
N6	Zusatzstutzen	G1"
N7	Zusatzstutzen	G1"
N8	Zusatzstutzen	G1"

ZM Engineering

ZM Engineering GmbH

Am Weimarer Berg 6
99510 Apolda

+49 (0)3644/51580
info@zm-engineering.de

Diese Zeichnung ist geistiges Eigentum der Firma ZM Engineering GmbH. Weitergabe, Vervielfältigung und Veröffentlichung ist nur mit schriftlicher Genehmigung von ZM Engineering GmbH gestattet.

	Datum	Name
Gezeichnet	12.06.2014	Sarah Mbeuken
Kontrolliert		
Norm		

Status	Änderungen	Datum	Name

Gewicht/Weight: 110kg

Central Vacuum Unit ZMS100-20

20000_ZMS100-20

1

A2

TEILELISTE			
OBJEKT	ANZAHL	BAUTEILNUMMER	BESCHREIBUNG
1	1	Behälter 100l liegend	Behälter 100l liegend
2	1	u4_20	Vakuumpumpe ZRVL-4.20
3	1	Vakuumfilter F6	Vakuumeinlassfilter
4	1	Schalltschrank GB5603	Schaltschrank ZMS100-20
5	1	213_53_50_____02 255102	Vakuumeter WIKA Typ232.50
6	1	11481456_____SW 0004	Druckmessumformer WIKA TypS10

REVISIONSVERLAUF				
ZONE	REV.	BESCHREIBUN	DATUM	GENEHMIGT
	1	erstellt	17.06.2014	

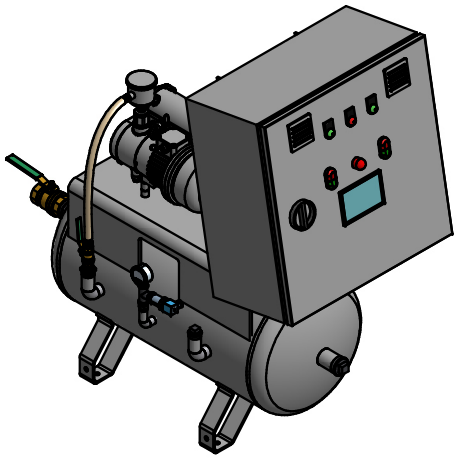

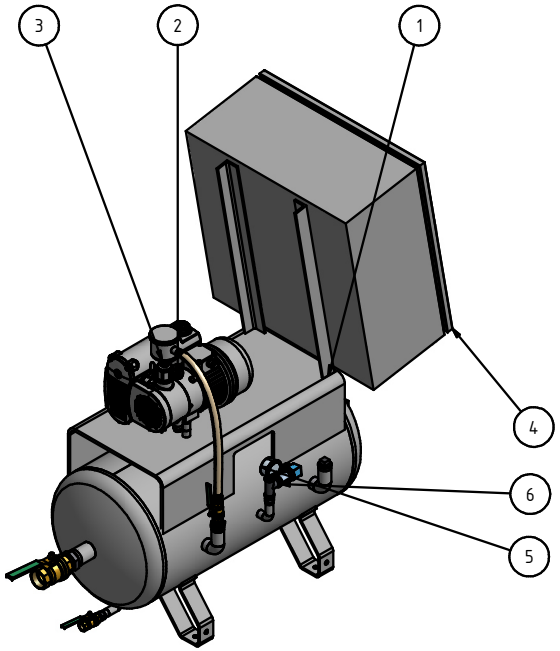

ZM Engineering
ZM Engineering GmbH
Am Weimarer Berg 6
99510 Apolda
+49 (0)3644/51580
info@zm-engineering.de

Diese Zeichnung ist geistiges Eigentum der Firma ZM Engineering GmbH. Weitergabe, Vervielfältigung und Veröffentlichung ist nur mit schriftlicher Genehmigung von ZM Engineering GmbH gestattet.

	Datum	Name
Gezeichnet	12.06.2014	Sarah Mbeuken
Kontrolliert		
Norm		

Gewicht/Weight: 110kg

Central Vacuum Unit ZMS100-20

20000_ZMS100-20

2

A2

Status	Änderungen	Datum	Name