Einstufige ölgeschmierte ***Drehschiebervakuumpumpe ZRVL 300***
One stage oil lubricated ***rotary vane vacuum pump ZRVL 300***

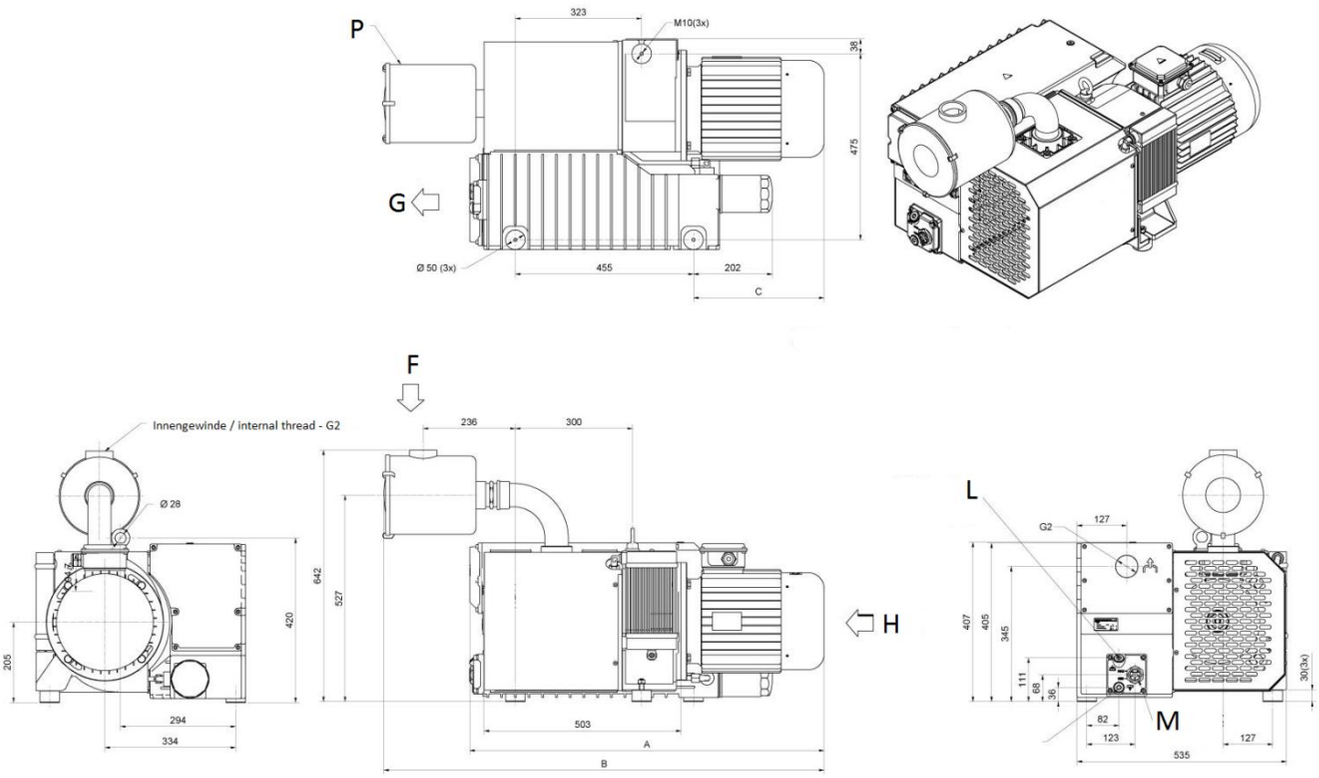

	A	B	C
ZRVL 200	905	1124	334
ZRVL 300	965	1184	394

F	Senkrechter Einlass	Vertical inlet
G	Luftauslass	Air outlet
H	Kühllufteintritt	Cooling air inlet
L	Öleinfüllschraube	Oil filling plug
M	Öl-Kontrolle	Oil level control
N	Ölablassschraube	Oil discharge plug
P	Lufteinlassfilter (Option)	Inlet air filter (optionally)

ZM-Engineering • Umgehungsstraße 78B • 99441 Mellingen
Tel. 036453-7650-0 • www.zm-engineering.de • info@zm-eng.de

Einstufige ölgeschmierte Drehschiebervakuumpumpe ZRVL 300
One stage oil lubricated rotary vane vacuum pump ZRVL 300

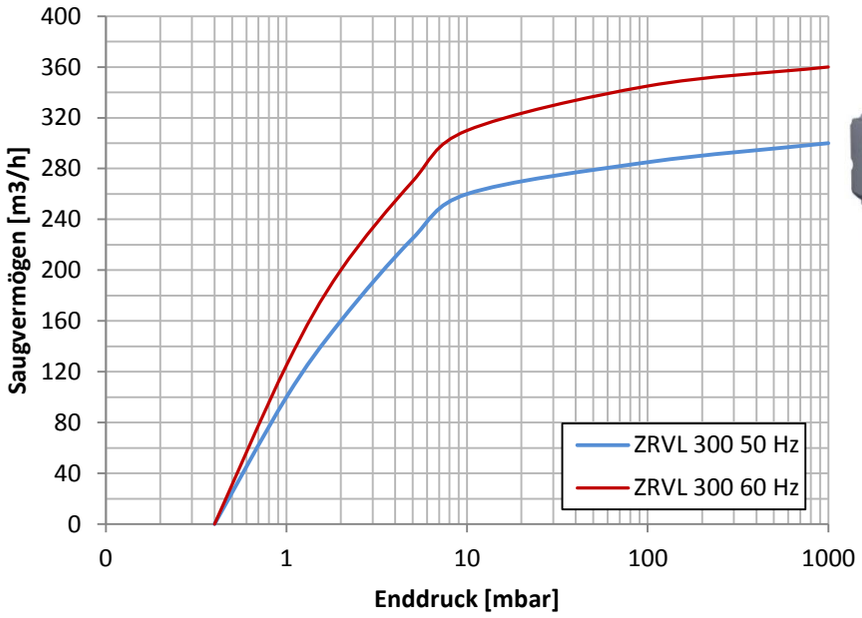

Nennsaugvermögen Nominal capacity	m³/h	50Hz	60Hz
		300	360
Enddruck Ultimate pressure	mbar(a)	0.5	
Wasserdampfverträglichkeit Water vapour capacity	mbar(a)	25	
Maximaler Wasserdampf Durchsatz	kg/h	5,0	
Ölfüllmenge Oil charge	l	4 – 5	
Ölspezifikation Oil specification		ZVG 100	
Motordaten / Data motor			
Motorleistung Motor power	kW	7,5	11
Spannung 3-ph Tension	V	400	
Frequenz Frequency	Hz	50	60
Schalldruckpegel Sound pressure level	dB(A)	74	
Gewicht netto Weight netto	(kg)	168	
Anschluss Saugseite Connection suction side		G 2“	
Anschluss Atmosphäre Connection atmosphere		G 2“	